ԳԵՈՔԱՐՏ ՍՊԸ
Ք. ՎԱՆԱՁՈՐ
ՆԱԼԲԱՆԴՅԱՆ Փ 5/3-2

ООО ГЕОКАРТ
Г. ВАНАДЗОР
УЛ. НАЛБАНДЯН 5/3-2

ԼԻՑԵՆԶԻԱ ЛИЦЕНЗИЯ
ՔՊԼ N001672

Ն Ա Խ Ա Գ Ի Ծ
П Р О Е К Т

Լոռու մարզի Սպիտակ համայնքում տիպային
փակ տաղավարի տեղադրման նախագիծ

ԱԾԽԱՏԱՆՔԱՅԻՆ ՆԱԽԱԳԻԾ

ԼԻՑԵՆԶԻԱ ՔՊԼ N001672

Լոռու մարզի Սպիտակ համայնքում տիպային
փակ տաղավարի տեղադրման նախագիծ

ՏՆՕՐԵՆ՝ Ն. ԹՈՎՄԱՍՅԱՆ

ՀԱՄԱՅՆՔԻ ՂԵԿԱՎԱՐ՝ Ք. ՆԻԿՈՂՈՍՅԱՆ

ՎԱՆԱՁՈՐ 2025

ՀԱՅԱՍՏԱՆԻ ՀԱՆՐԱՊԵՏՈՒԹՅԱՆ ՔԱՂԱՔԱՇԻՆՈՒԹՅԱՆ ԿՈՄԻՏԵ

ԼԻՑԵՆԶԻԱ

ՔՊԼ-001672, 2-րդ դաս

(սերիան, համարը, դասը)

ՔԱՂԱՔԱՇԻՆԱԿԱՆ ՓԱՍՏԱԹՂԹԵՐԻ ԿԱԶՄՈՒՄ՝ ԲԱՑԱՌՈՒԹՅԱՄԲ ԿՈՆՍՏՐՈՒԿՏՈՐԱԿԱՆ ԵՎ ՃԱՐՏԱՐԱՊԵՏԱԿԱՆ ՄԱՍԵՐԻ

(քաղաքաշինության բնագավառում գործունեության տեսակը)

ՏՐՎԱԾ Է

2024-10-30, «ԳԵՈՔԱՐՏ» ՍՊԸ

(լիցենզիան տալու տարեթիվը, ամիսը, օրը, քաղաքաշինության գործունեության սուբյեկտի անվանումը,

ՀՀ, ԼՈՌԻ, ՎԱՆԱՁՈՐ, ՎԱՆԱՁՈՐ, ՆԱԼԲԱՆԴՅԱՆ Փ., 5/3-2

գտնվելու վայրը՝ այդ թվում, անհատ ձեռնակատիրոջ դեպքում՝ անունը, ազգանունը և բնակության վայրը)

Գործողության ժամկետը՝ 30.10.2029թ.

(օրը, ամիսը, տարեթիվը)

ՀՍԿԻՉ ՀԱՄԱՐ՝ **UG63-8A51-585D-F377**

Սույն փաստաթուղթը տրված է բացառապես էլեկտրոնային եղանակով: Փաստաթղթի վավերականության ստուգումն ու էլեկտրոնային բնօրինակի ներբեռնումը հնարավոր է իրականացնել https://verify.e-gov.am Հայաստանի Հանրապետության պաշտոնական փաստաթղթերի վավերականության ստուգման միասնական համակարգի կայքում մուտքագրելով հսկիչ համարը կամ սքանավորելով արագ արձագանքման ծածկագիրը (QR Code):

ԱՇԽԱՏԱՆՔԱՅԻՆ ԳԾԱԳՐԵՐԻ ՑԱՆԿ

ՀՀ	ԹԵՐԹԵՐԻ ԱՆՎԱՆԱՎՈՐՈՒՄՆԵՐԸ	ԹԵՐԹ
1	ԱՇԽԱՏԱՆՔԱՅԻՆ ԳԾԱԳՐԵՐԻ ՑԱՆԿ,ԲԱՑԱՏՐԱԳԻՐ	ՃԾ-1
2	ԵՌԱՉԱՓ ՊԱՏԿԵՐ	ՃԾ-2
3	ԱՌԱՋԻՆ ՀԱՐԿԻ ՀԱՏԱԿԱԳԻԾ Մ1:100	ՃԾ-3
4	ՃԱԿԱՏ ԸՍՏ 1-4 ԱՌԱՆՑՔՆԵՐԻ Մ 1:100	ՃԾ-4
5	ՃԱԿԱՏ ԸՍՏ Ա-Գ ԱՌԱՆՑՔՆԵՐԻ Մ 1:100	ՃԾ-5
6	ՃԱԿԱՏ ԸՍՏ 4-1 ԱՌԱՆՑՔՆԵՐԻ Մ 1:100	ՃԾ-6
7	ՃԱԿԱՏ ԸՍՏ Գ-Ա ԱՌԱՆՑՔՆԵՐԻ Մ 1:100	ՃԾ-7
8	ԿՏՐՎԱԾՔ Ա-Ա 1:100	ՃԾ-8
9	ԿՏՐՎԱԾՔ Բ-Բ 1:100	ՃԾ-9
10	ՏԱՆԻՔԻ ՀԻՄՆԱԿՄԱԽՔԻ ՀԱՏԱԿԱԳԻԾ 1:100	ՃԾ-10
11	ՏԱՆԻՔԻԱԾԱԾԿՈՒՀԹԻ ՀԱՏԱԿԱԳԻԾ 1:100	ՃԾ-11
12	ՀԻՄՆԱԿՄԱԽՔԻ ԵՌԱՉԱՓ ՊԱՏԿԵՐ	ՃԾ-12
13	ՄՈՆՏԱԺԱՅԻՆ ԷԼԵՄԵՆՏՆԵՐԻ ՄԱԿՆԻՇԱՈՐՈՒՄ	ՃԾ-13
14	ՄԻԱՑՄԱՆ ՀԱՆԳՈՒՅՑ 1, ՄԻԱՑՄԱՆ ՀԱՆԳՈՒՅՑ 2	ՃԾ-14
15	ՄԻԱՑՄԱՆ ՀԱՆԳՈՒՅՑ 3, ՄԻԱՑՄԱՆ ՀԱՆԳՈՒՅՑ 4	ՃԾ-15

ԲԱՑԱՏՐԱԳԻՐ

Լոռու մարզ, համայնք Սպիտակում տիպային փակ տաղավարի կառուցման նախագիծը մշակված է պատվիրատուի առաջարկների, պահանջների և շինարարական նորմերի հիման վրա :

Նախագծում հաշվի է առնված հակահրդեհային պահանջները ըստ գործող նորմաների :

Լոռու մարզ, համայնք Սպիտակում նախատեսվում է կառուցել մեկ հարկանի, ուղղանկյունաձև՝ 5x3 մ արտաքին չափսերով տիպային փակ տաղավար :

Հատակագծում ունի ուղղանկյունաձև տեսք՝ (4.74 x 2.74) մ առանցքային չափեր:

Շինության կրող կարկասը 100x100x4 չափերով մետաղական խողովակներից են:

Պատերը 80մմ հաստությամբ սենդվիչ պանելներից են:

Դռները և պատուհանները մետաղապլաստե:

Տանիքը միաթեք է (ազատ ջրահեռացմամբ) իրականացված 100մմ սենդվիչ պանելներից՝ 40x60x2 մմ (ք. 1200մմ) չափերով մետաղական ծպեղնառտքերի և 40x50x2 մմ (ք. 400մմ) չափերով մետաղական կավարամածի վրա:

Նախագծով նախատեսված է հետևյալ շինարարկան աշխատանքները՝

- Մետաղական սյուների և հեծանների մոնտաժում
- Պատերի կառուցում
- Տանիքի հիմնակմախքի կառուցում
- Տանիքի կառուցում
- Դռների տեղադրում
- Պատուհանների տեղադրում
- Մետաղական էլեմենտների յուղաներկում 2 անգամ

Տնօրեն	Թովմասյան Ն.		Լոռու մարզի Սպիտակ համայնքում տիպային փակ տաղավարի կառուցման նախագիծ		ՃԾ	
Կատարեց	Հովհաննիսյան Վ.					
Ստուգեց	Թովմասյան Ն.		Տիպային փակ տաղավար	Փուլ	Թերթ	Թերթեր
				ԱՆ	1	15
			Աշխատանքային գծագրերի ցանկ	<<ԳԵՈՔԱՐՏ>> ՍՊԸ		

ԵՌԱՉԱՓ ՊԱՏԿԵՐ

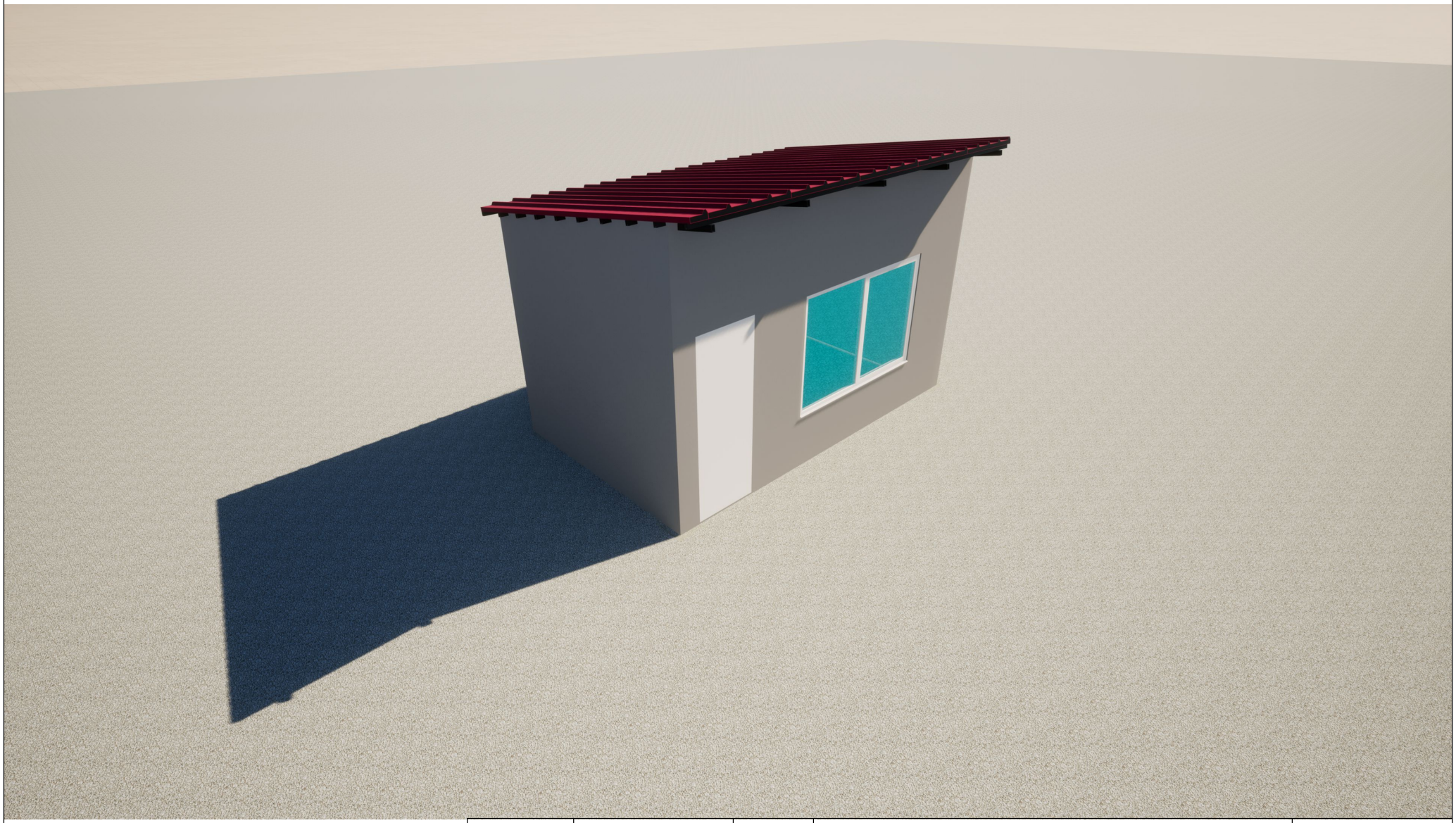

Տնօրեն	Թովմասյան Ն.		Լոռու մարզի Սպիտակ համայնքում տիպային փակ տաղավարի կառուցման նախագիծ		ՃՇ	
Կատարեց	Հովհաննիսյան Վ.					
Ստուգեց	Թովմասյան Ն.		Տիպային փակ տաղավար	Փուլ	Թերթ	Թերթեր
				ԱՆ	2	15
			Եռաչափ պատկեր	<<ԳԵՈՔԱՐՏ>> ՍՊԸ		

ԱՌԱՋԻՆ ՀԱՐԿԻ ՀԱՏԱԿԱԳԻԾ Մ 1:50

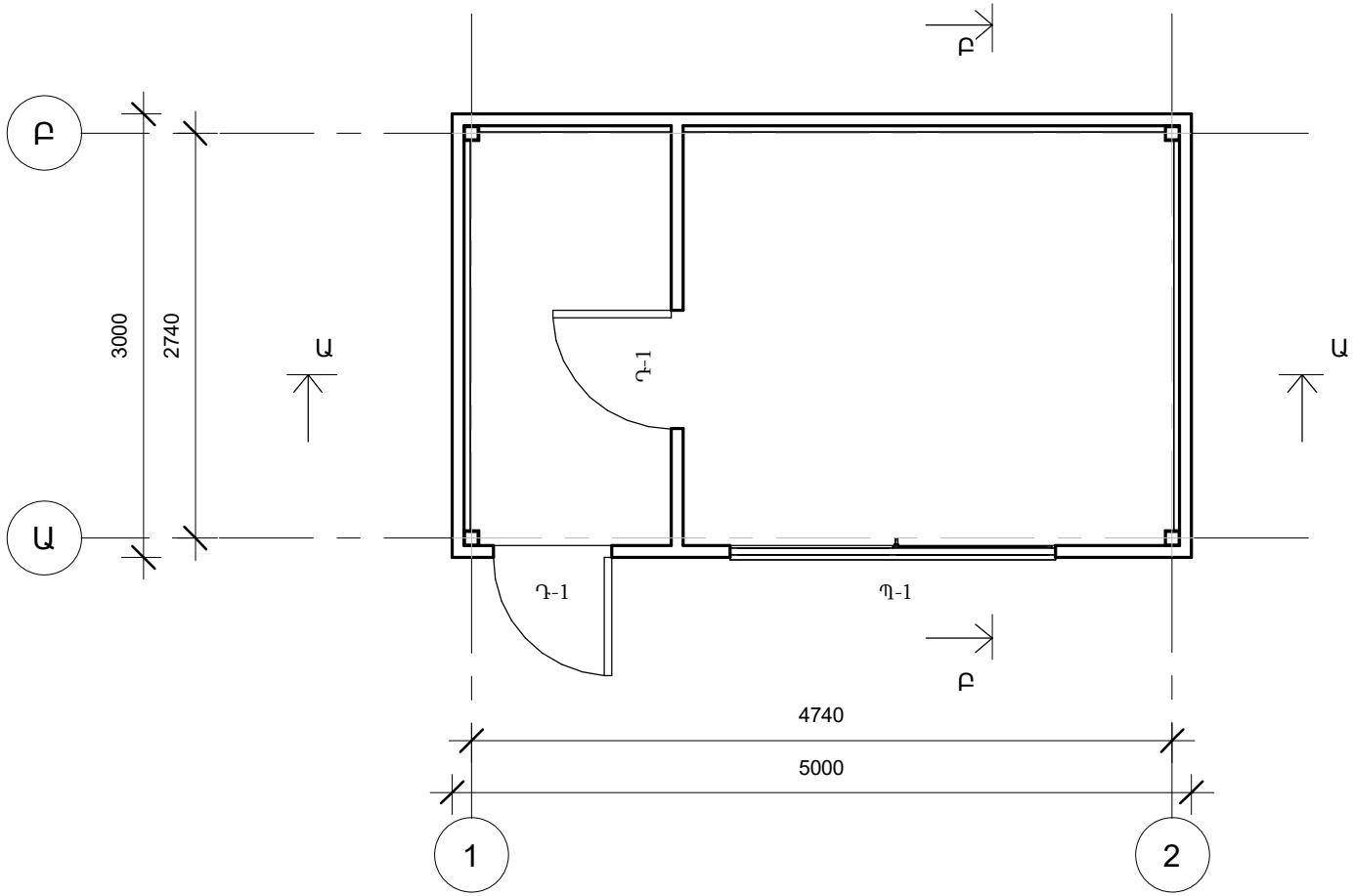

Պ-1 - Պատուհան 2200 x 1500 մմ
Դ-1 - Դուռ 800 x 2200 մմ

ԾԱՆՈԹՈՒԹՅՈՒՆ

1. Առանցքային չափերը տրված են միլիմետրներով:
2. Շենքի նիշերը տրված են մետրներով:

Տնօրեն	Թովմասյան Ն.		Լոռու մարզի Սպիտակ համայնքում տիպային փակ տաղավարի կառուցման նախագիծ		ՃԾ	
Կատարեց	Հովհաննիսյան Վ.					
Ստուգեց	Թովմասյան Ն.		Տիպային փակ տաղավար	Փուլ	Թերթ	Թերթեր
				ԱՆ	3	15
			Առաջին հարկի հատակագիծ	<<ԳԵՈՔԱՐՏ>> ՍՊԸ		

ՃԱԿԱՏ ԸՍՏ 1-2 ԱՌԱՆՑՔՆԵՐԻ Մ 1:50

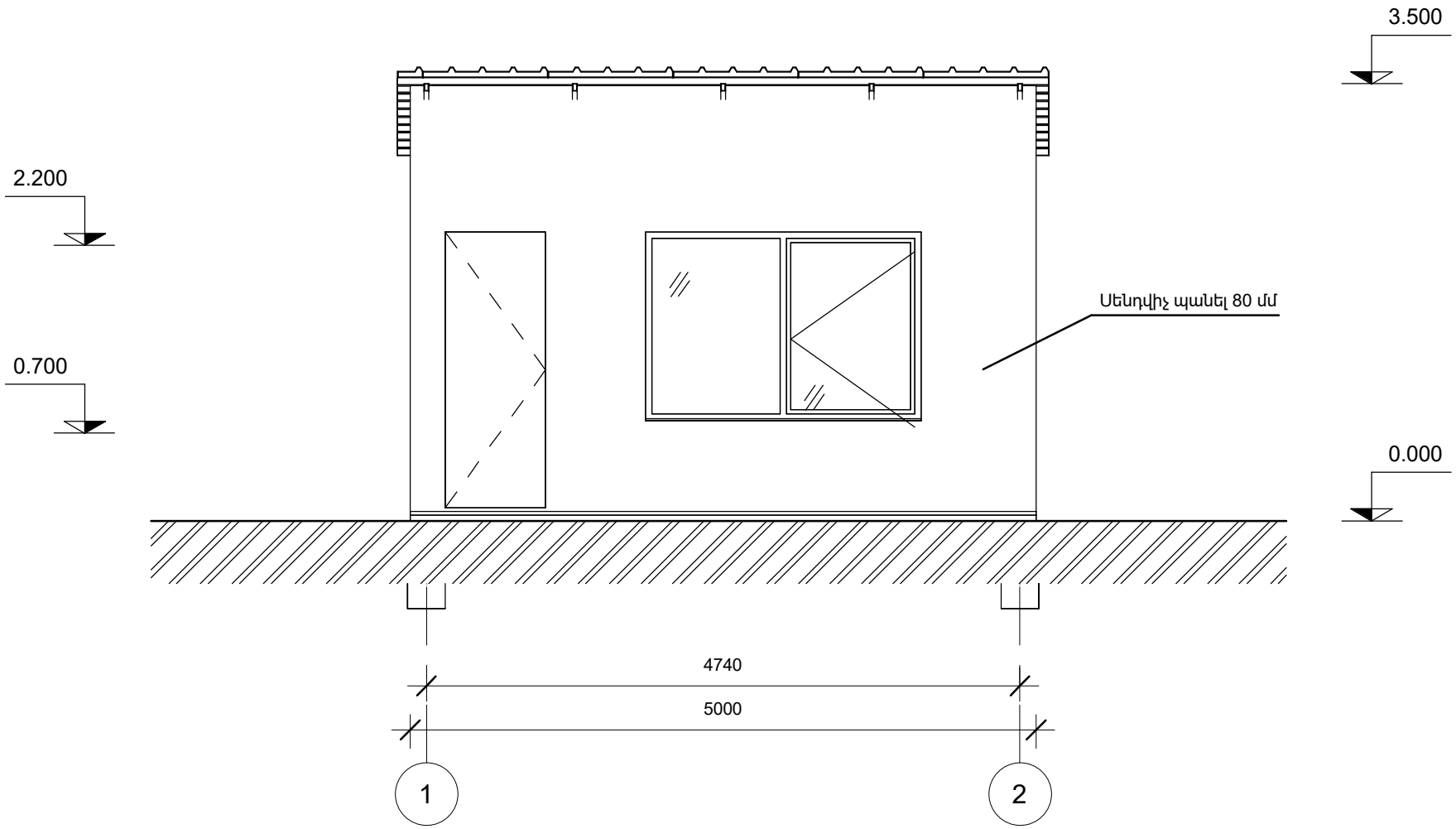

ԾԱՆՈԹՈՒԹՅՈՒՆ

1. Առանցքային չափերը տրված են միլիմետրներով:
2. Շենքի նիշերը տրված են մետրներով:

Տնօրեն	Թովմասյան Ն.		Լոռու մարզի Սպիտակ համայնքում տիպային փակ տաղավարի կառուցման նախագիծ		ՃՇ	
Կատարեց	Հովհաննիսյան Վ.					
Ստուգեց	Թովմասյան Ն.		Տիպային փակ տաղավար	Փուլ	Թերթ	Թերթեր
				ԱՆ	4	15
			Ճակատ ըստ 1-2 առանցքների	<<ԳԵՈՔԱՐՏ>> ՍՊԸ		

ՃԱԿԱՏ ԸՍՏ Ա-Բ ԱՌԱՆՑՔՆԵՐԻ Մ 1:50

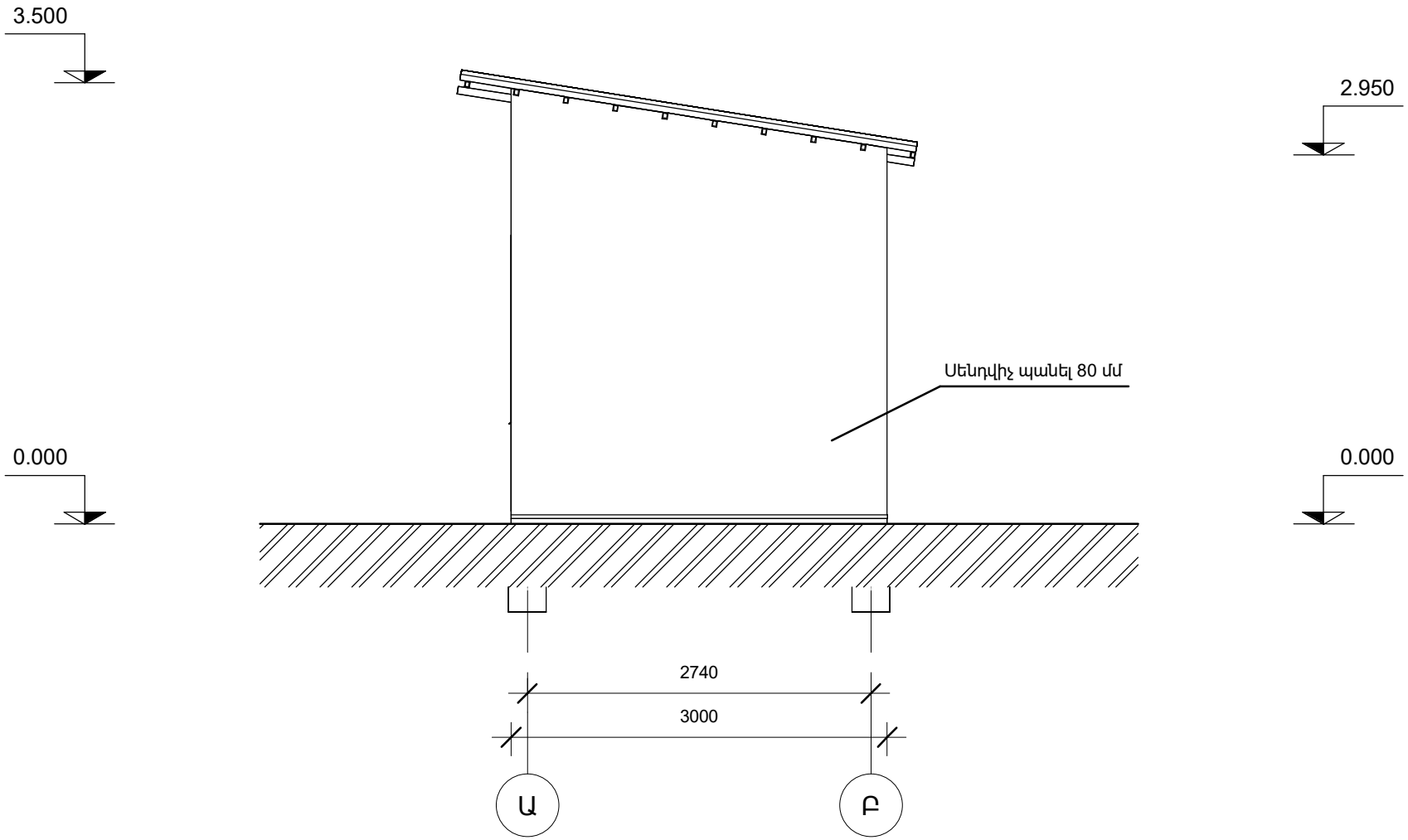

ԾԱՆՈԹՈՒԹՅՈՒՆ

1. Առանցքային չափերը տրված են միլիմետրներով:
2. Շենքի նիշերը տրված են մետրներով:

Տնօրեն	Թովմասյան Ն.		Լոռու մարզի Սպիտակ համայնքում տիպային փակ տաղավարի կառուցման նախագիծ		ՃՇ	
Կատարեց	Հովհաննիսյան Վ.					
Ստուգեց	Թովմասյան Ն.		Տիպային փակ տաղավար	Փուլ	Թերթ	Թերթեր
				ԱՆ	5	15
			Ճակատ ըստ Ա-Բ առանցքների	<<ԳԵՈՔԱՐՏ>> ՍՊԸ		

ՃԱԿԱՏ ԸՍՏ 2-1 ԱՌԱՆՑՔՆԵՐԻ Մ 1:50

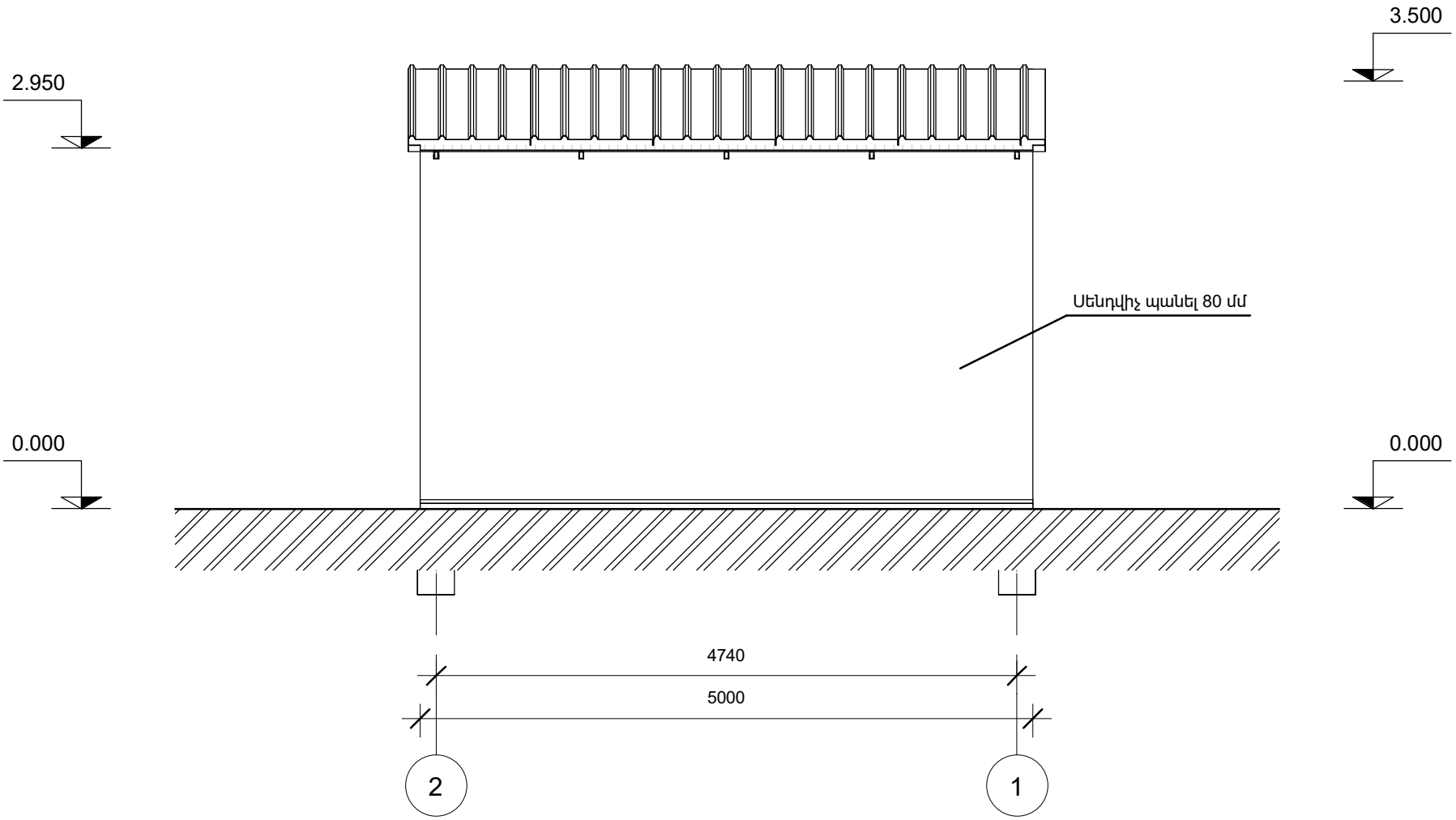

ԾԱՆՈԹՈՒԹՅՈՒՆ

1. Առանցքային չափերը տրված են միլիմետրներով:
2. Շենքի նիշերը տրված են մետրներով:

Տնօրեն	Թովմասյան Ն.		Լոռու մարզի Սպիտակ համայնքում տիպային փակ տաղավարի կառուցման նախագիծ		ՃՇ	
Կատարեց	Հովհաննիսյան Վ.					
Ստուգեց	Թովմասյան Ն.		Տիպային փակ տաղավար	Փուլ	Թերթ	Թերթեր
				ԱՆ	6	15
			Ճակատ ըստ 2-1 առանցքների	<<ԳԵՈՔԱՐՏ>> ՍՊԸ		

ՃԱԿԱՏ ԸՍՏ Բ-Ա ԱՌԱՆՑՔՆԵՐԻ Մ 1:50

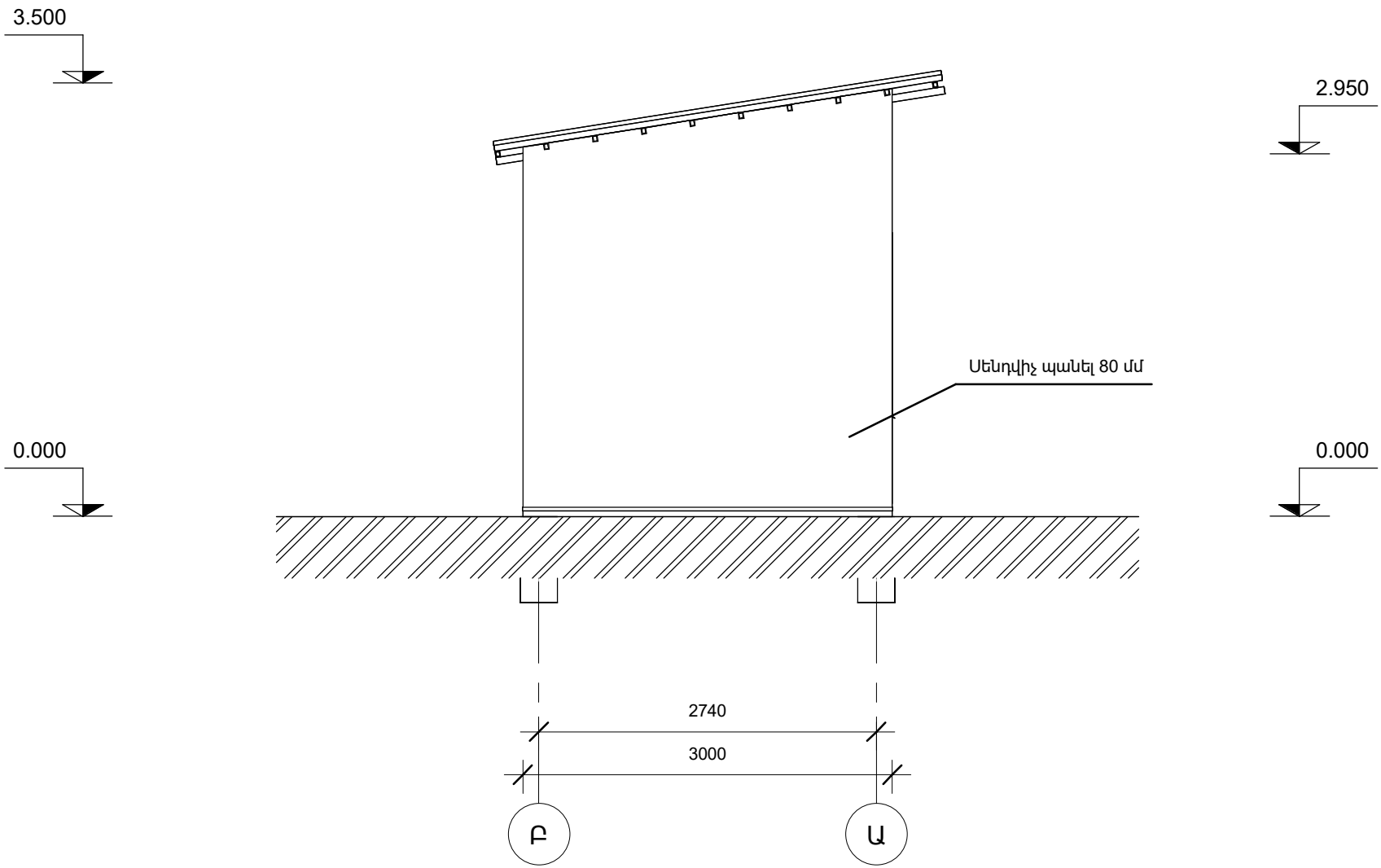

ԾԱՆՈԹՈՒԹՅՈՒՆ

1. Առանցքային չափերը տրված են միլիմետրներով:
2. Շենքի նիշերը տրված են մետրներով:

Տնօրեն	Թովմասյան Ն.		Լոռու մարզի Սպիտակ համայնքում տիպային փակ տաղավարի կառուցման նախագիծ		ՃՇ	
Կատարեց	Հովհաննիսյան Վ.					
Ստուգեց	Թովմասյան Ն.		Տիպային փակ տաղավար	Փուլ	Թերթ	Թերթեր
				ԱՆ	7	15
			Ճակատ ըստ Բ-Ա առանցքների	<<ԳԵՈՔԱՐՏ>> ՍՊԸ		

ԿՏՐՎԱԾՔ Ա-Ա Մ 1:50

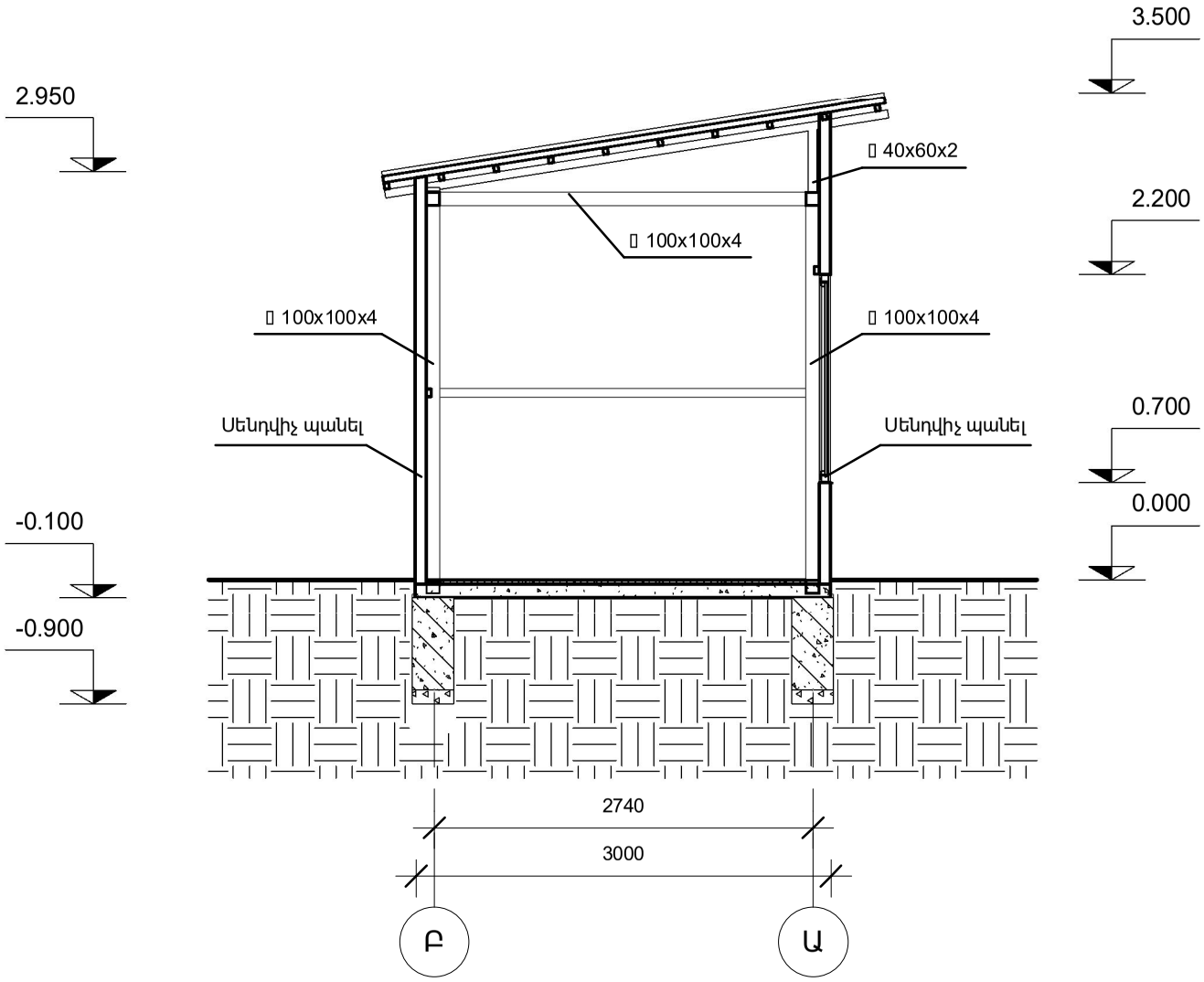

ԾԱՆՈԹՈՒԹՅՈՒՆ

1. Առանցքային չափերը տրված են միլիմետրներով:
2. Շենքի նիշերը տրված են մետրներով:

Տնօրեն	Թովմասյան Ն.		Լոռու մարզի Սպիտակ համայնքում տիպային փակ տաղավարի կառուցման նախագիծ		ՃՇ	
Կատարեց	Հովհաննիսյան Վ.					
Ստուգեց	Թովմասյան Ն.		Տիպային փակ տաղավար	Փուլ	Թերթ	Թերթեր
				ԱՆ	8	15
			Կտրվածք Ա-Ա	<<ԳԵՈՔԱՐՏ>> ՍՊԸ		

ԿՏՐՎԱԾՔ Բ-Բ Մ 1:100

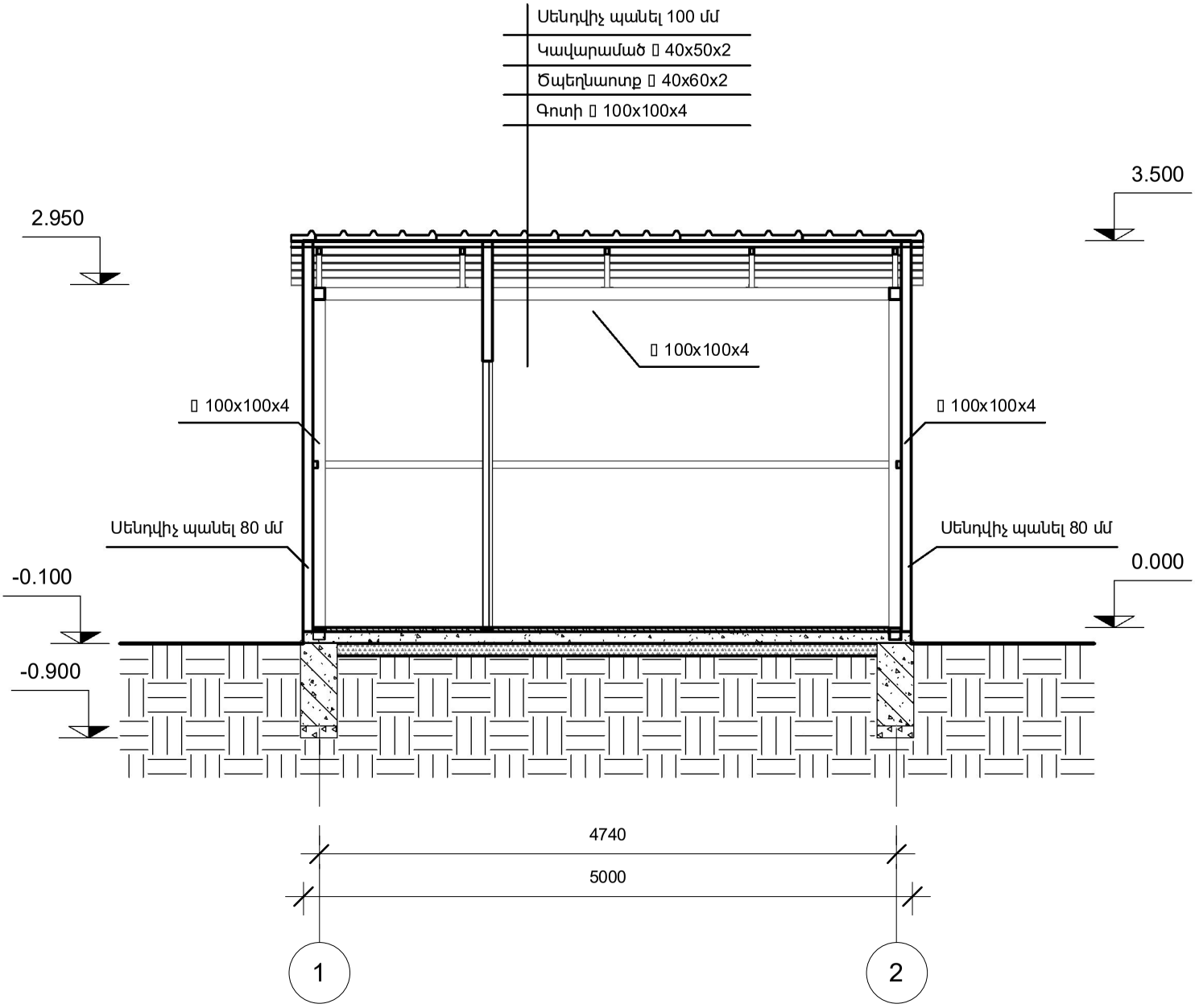

ԾԱՆՈԹՈՒԹՅՈՒՆ

1. Առանցքային չափերը տրված են միլիմետրներով:
2. Շենքի նիշերը տրված են մետրներով:

Տնօրեն	Թովմասյան Ն.		Լոռու մարզի Սպիտակ համայնքում տիպային փակ տաղավարի կառուցման նախագիծ		ՃՇ	
Կատարեց	Հովհաննիսյան Վ.					
Ստուգեց	Թովմասյան Ն.		Տիպային փակ տաղավար	Փուլ	Թերթ	Թերթեր
				ԱՆ	9	15
			Կտրվածք Բ-Բ	<<ԳԵՈՔԱՐՏ>> ՍՊԸ		

ՏԱՆԻՔԱԾԱԾԿԻ ՀԻՄՆԱԿՄԱԽՔԻ ՀԱՏԱԿԱԳԻԾ Մ 1:100

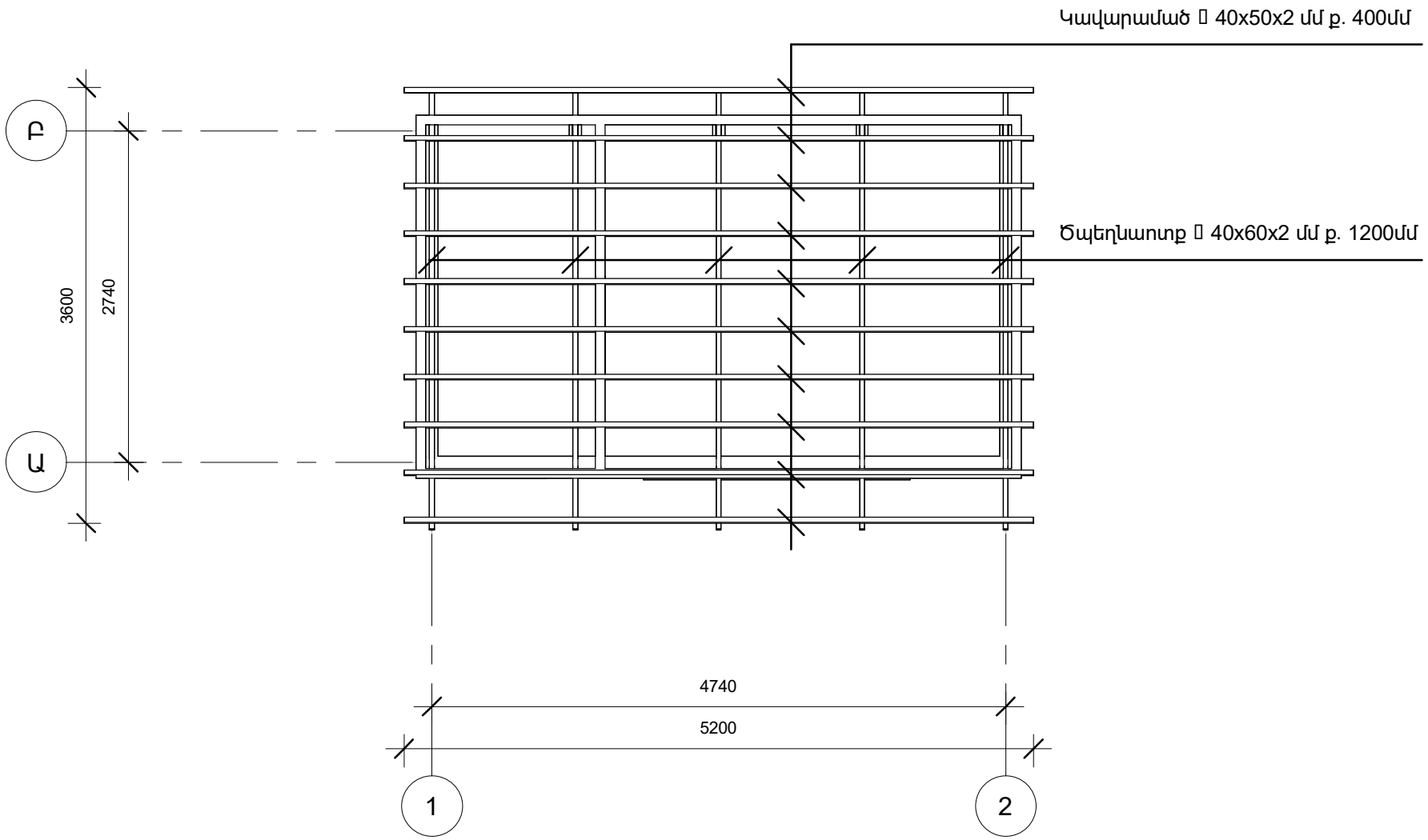

ԾԱՆՈԹՈՒԹՅՈՒՆ

1. Առանցքային չափերը տրված են միլիմետրներով:
2. Շենքի նիշերը տրված են մետրներով:
3. Տանիքածածկի մետաղական կոնստրուկցիաները յուղաներկել 2 անգամ:

Տնօրեն	Թովմասյան Ն.		Լոռու մարզի Սպիտակ համայնքում տիպային փակ տաղավարի կառուցման նախագիծ		ՃԾ	
Կատարեց	Հովհաննիսյան Վ.					
Ստուգեց	Թովմասյան Ն.		Տիպային փակ տաղավար	Փուլ	Թերթ	Թերթեր
				ԱՆ	10	15
			Տանիքածածկի հիմնակմախքի հատակագիծ	<<ԳԵՈՔԱՐՏ>> ՍՊԸ		

ՏԱՆԻՔԱԾԱԾԿՈՒՅԹԻ ՀԱՏԱԿԱԳԻԾ Մ 1:50

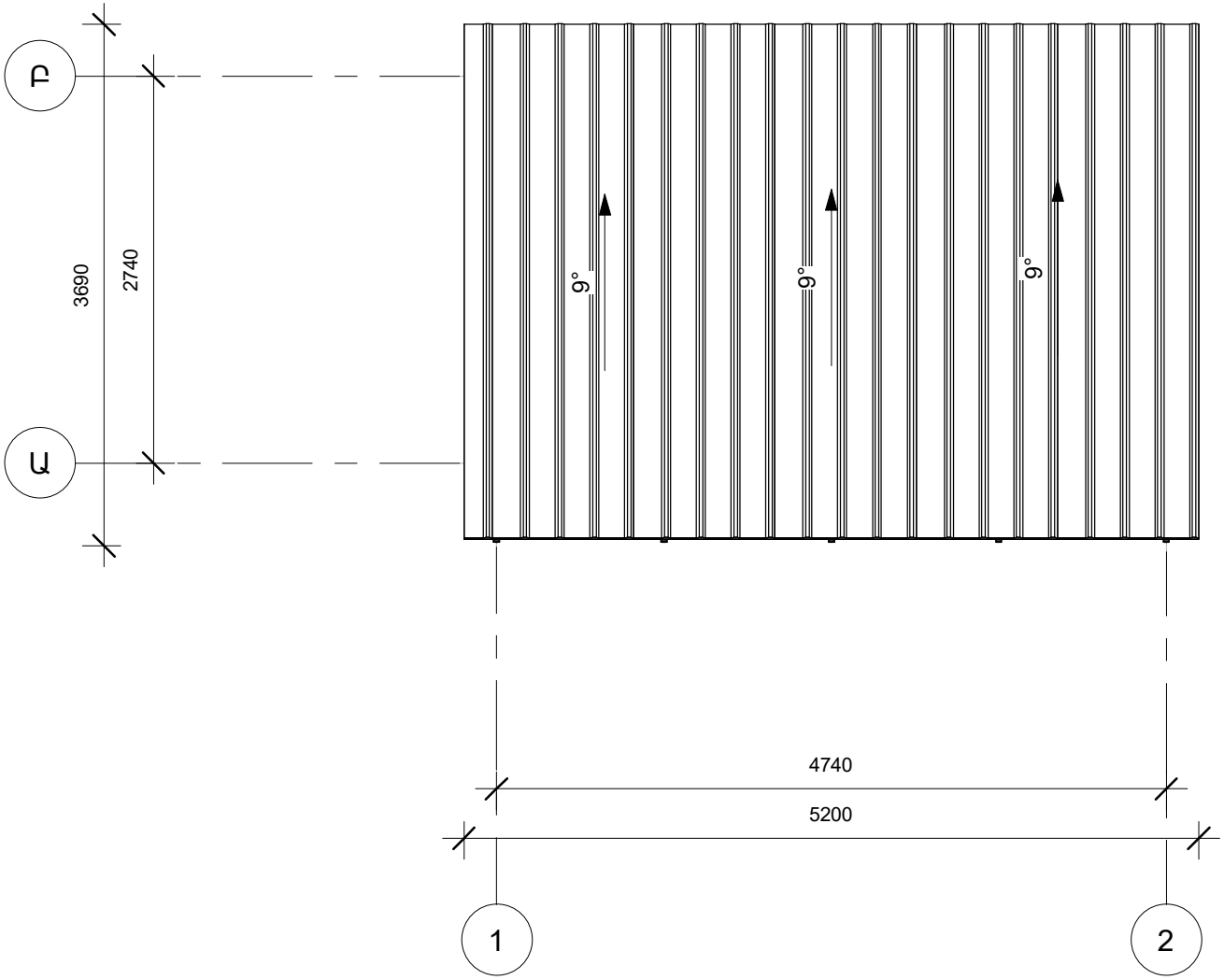

ԾԱՆՈԹՈՒԹՅՈՒՆ

1. Առանցքային չափերը տրված են միլիմետրներով:
2. Շենքի նիշերը տրված են մետրներով:
3. Տանիքածածկի մետաղական կոնստրուկցիաները յուղաներկել 2 անգամ:

Տնօրեն	Թովմասյան Ն.		Լոռու մարզի Սպիտակ համայնքում տիպային փակ տաղավարի կառուցման նախագիծ		ՃԾ	
Կատարեց	Հովհաննիսյան Վ.					
Ստուգեց	Թովմասյան Ն.		Տիպային փակ տաղավար	Փուլ	Թերթ	Թերթեր
				ԱՆ	11	15
			Տանիքածածկույթի հատակագիծ	<<ԳԵՈՔԱՐՏ>> ՍՊԸ		

ՀԻՄՆԱԿՄԱԽՔԻ ԵՌԱՉԱՓ ՊԱՏԿԵՐ

Տնօրեն	Թովմասյան Ն.		Լոռու մարզի Սպիտակ համայնքում տիպային փակ տաղավարի կառուցման նախագիծ		Ճ	
Կատարեց	Հովհաննիսյան Վ.					
Ստուգեց	Թովմասյան Ն.		Տիպային փակ տաղավար	Փուլ	Թերթ	Թերթեր
				ԱՆ	12	15
			Հիմնակմախքի եռաչափ պատկեր	<<ԳԵՈՔԱՐՏ>> ՍՊԸ		

Մոնտաժային էլեմենտների մակնիշաորում

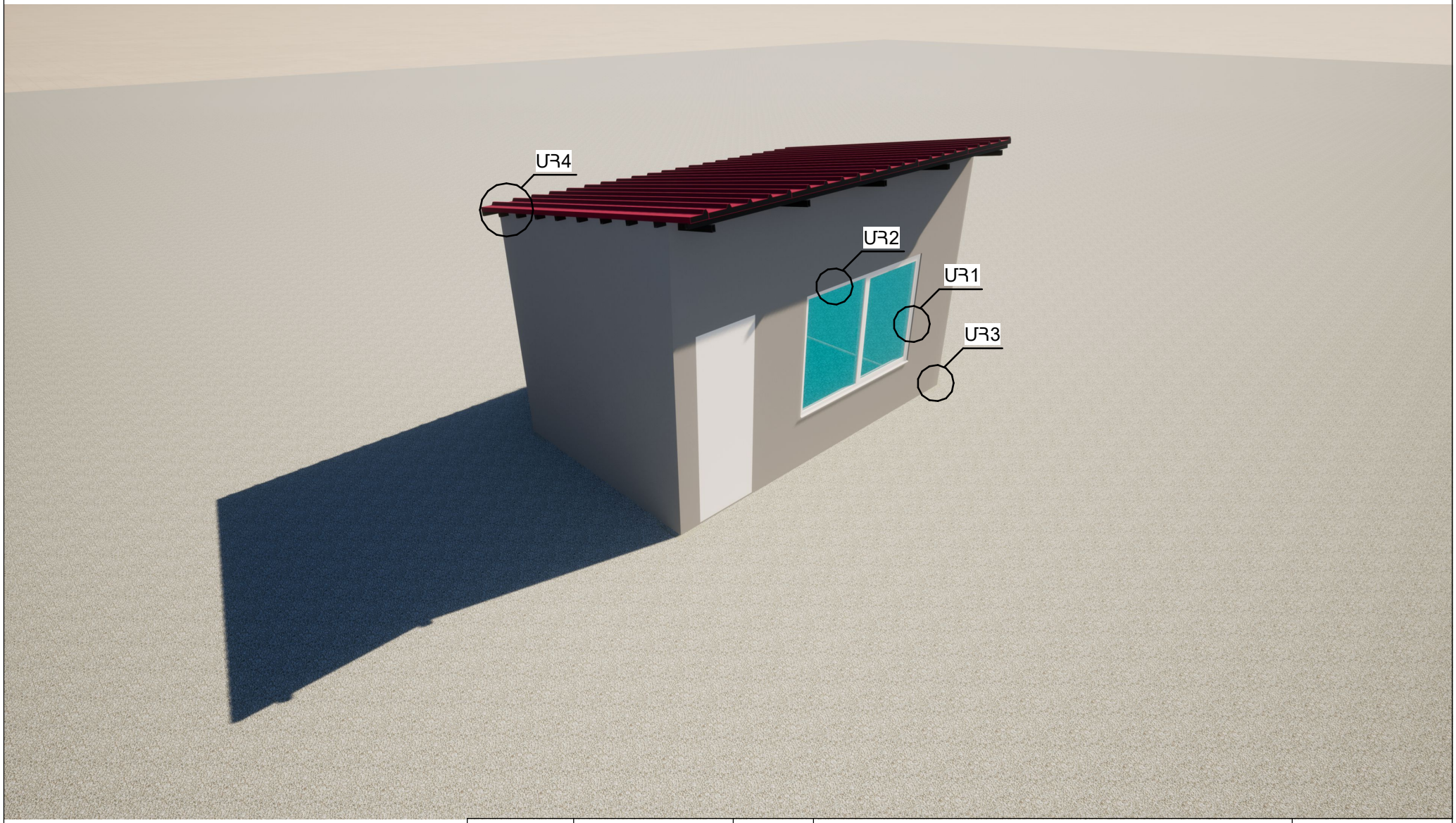

Տնօրեն	Թովմասյան Ն.		Լոռու մարզի Սպիտակ համայնքում տիպային փակ տաղավարի կառուցման նախագիծ		ՃՇ	
Կատարեց	Հովհաննիսյան Վ.					
Ստուգեց	Թովմասյան Ն.		Տիպային փակ տաղավար	Փուլ	Թերթ	Թերթեր
				ԱՆ	13	15
			Մոնտաժային էլեմենտների մակնիշաորում	<<ԳԵՈՔԱՐՏ>> ՍՊԸ		

ՄԻԱՑՄԱՆ ՀԱՆԳՈՒՅՑ - 1

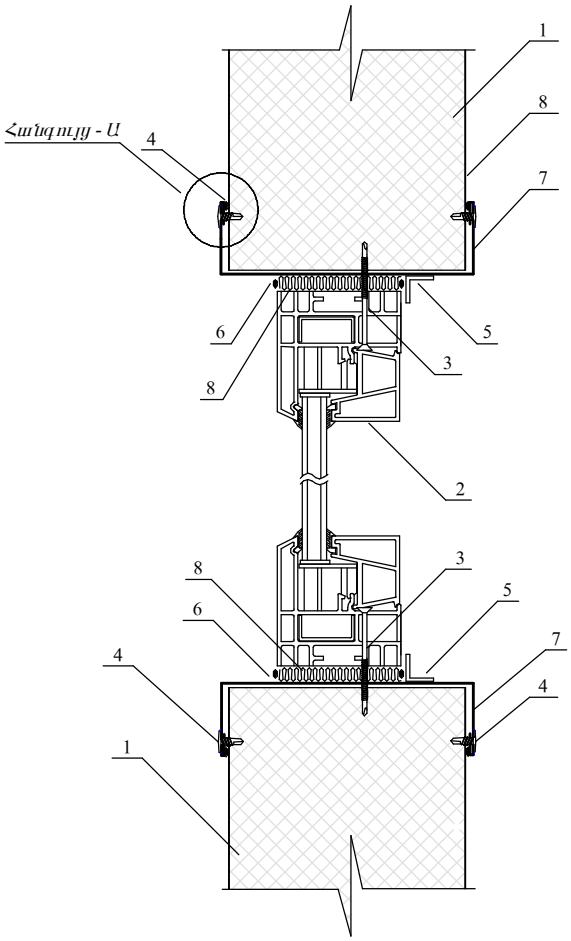

ՄԻԱՑՄԱՆ ՀԱՆԳՈՒՅՑ - 2

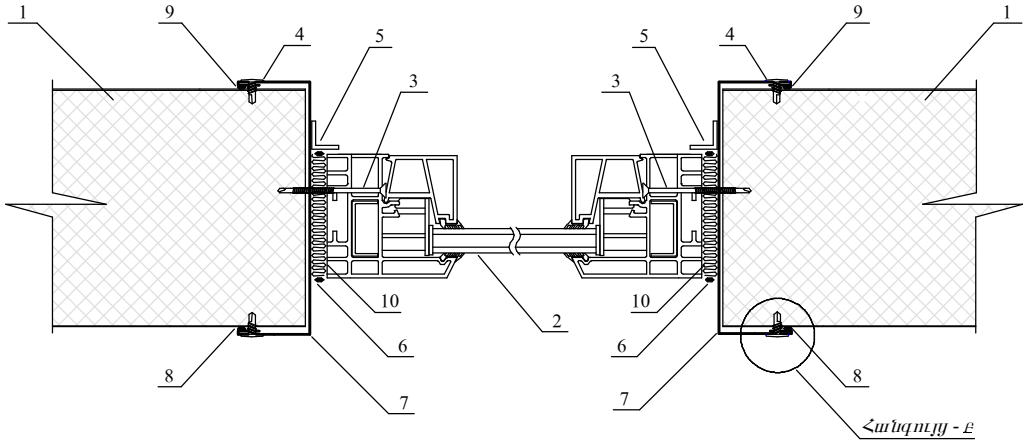

ԾԱՆՈԹՈՒԹՅՈՒՆ

1. Սենդվիչ պանել
2. Պատուհան
3. Ինքնաշղափող մոնտաժային պտուտակ
4. Ինքնաշղափող ամրացման պտուտակ
5. Պլաստմասե անկյունակ
6. Հերմետիկ
7. Գունավոր գոգնոց 0.6 մմ
8. Ջերմամեկուսացում (հանքային բամբակ)

ՀԱՆԳՈՒՅՑ - Բ

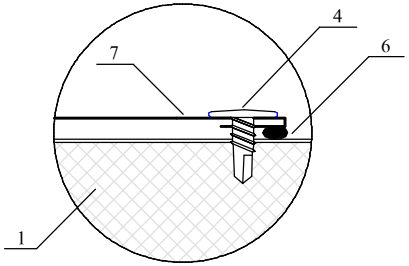

ՀԱՆԳՈՒՅՑ - Ա

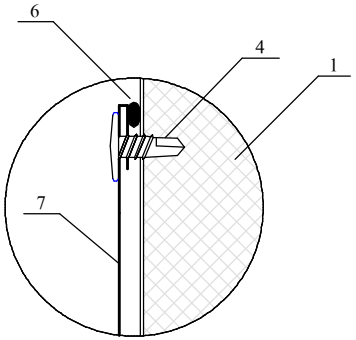

Տնօրեն	Թովմասյան Ն.		Լոռու մարզի Սպիտակ համայնքում տիպային փակ տաղավարի կառուցման նախագիծ		ԾԾ	
Կատարեց	Հովհաննիսյան Վ.					
Ստուգեց	Թովմասյան Ն.		Տիպային փակ տաղավար	Փուլ	Թերթ	Թերթեր
				ԱՆ	14	15
			Միացման հանգույց 1, Միացման հանգույց 2	<<ԳԵՈՔԱՐՏ>> ՍՊԸ		

ՄԻԱՑՄԱՆ ՀԱՆԳՈՒՅՑ - 3

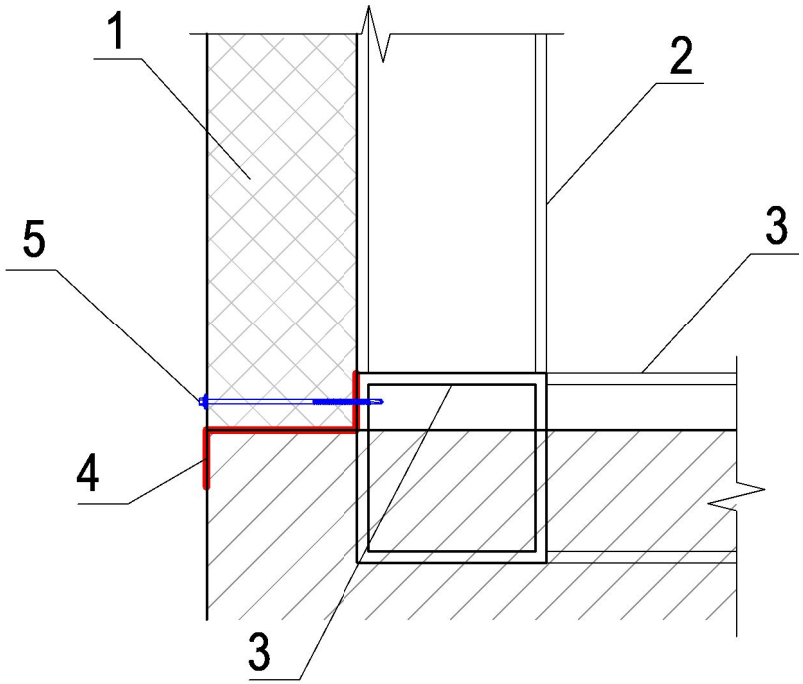

ՄԻԱՑՄԱՆ ՀԱՆԳՈՒՅՑ - 4

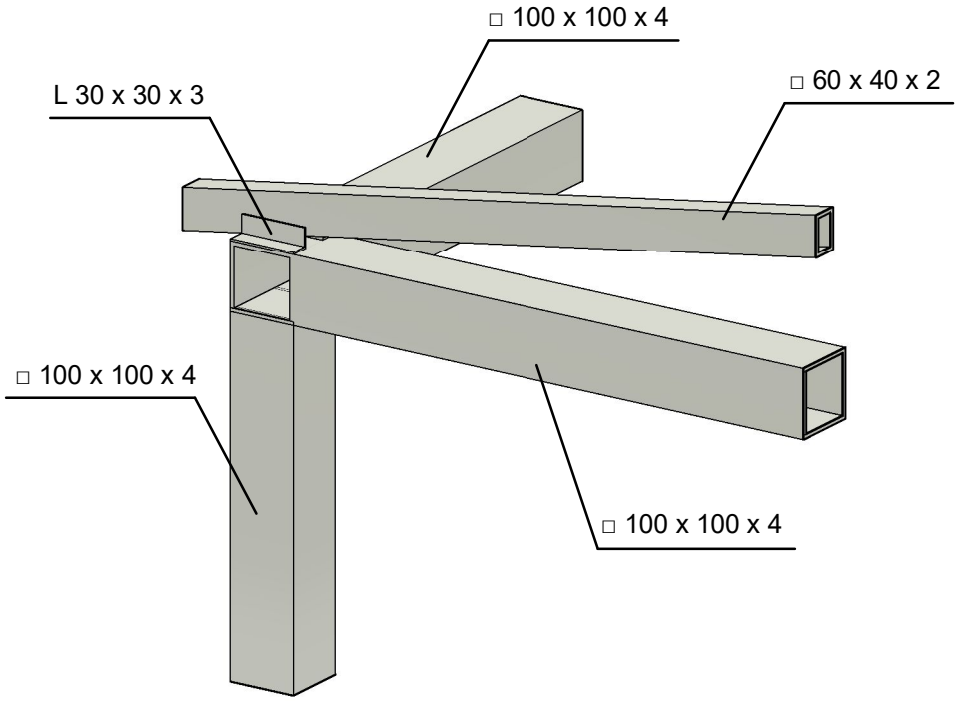

ԾԱՆՈԹՈՒԹՅՈՒՆ

1. Մենդվիչ պանել 80 մմ
2. Մետաղական կանգնակ □ 100 x 100 x 4
3. Մետաղական հեծան □ 100 x 100 x 4
4. Գունավոր մետաղական գոգնոց 0.6մմ
5. Ինքնաշաղափող պտուտակ

Տնօրեն	Թովմասյան Ն.		Լոռու մարզի Սպիտակ համայնքում տիպային փակ տաղավարի կառուցման նախագիծ		ՃԾ	
Կատարեց	Հովհաննիսյան Վ.					
Ստուգեց	Թովմասյան Ն.		Տիպային փակ տաղավար	Փուլ	Թերթ	Թերթեր
				ԱՆ	15	15
			Միացման հանգույց 3, Միացման հանգույց 4	<<ԳԵՈՔԱՐՏ>> ՍՊԸ		